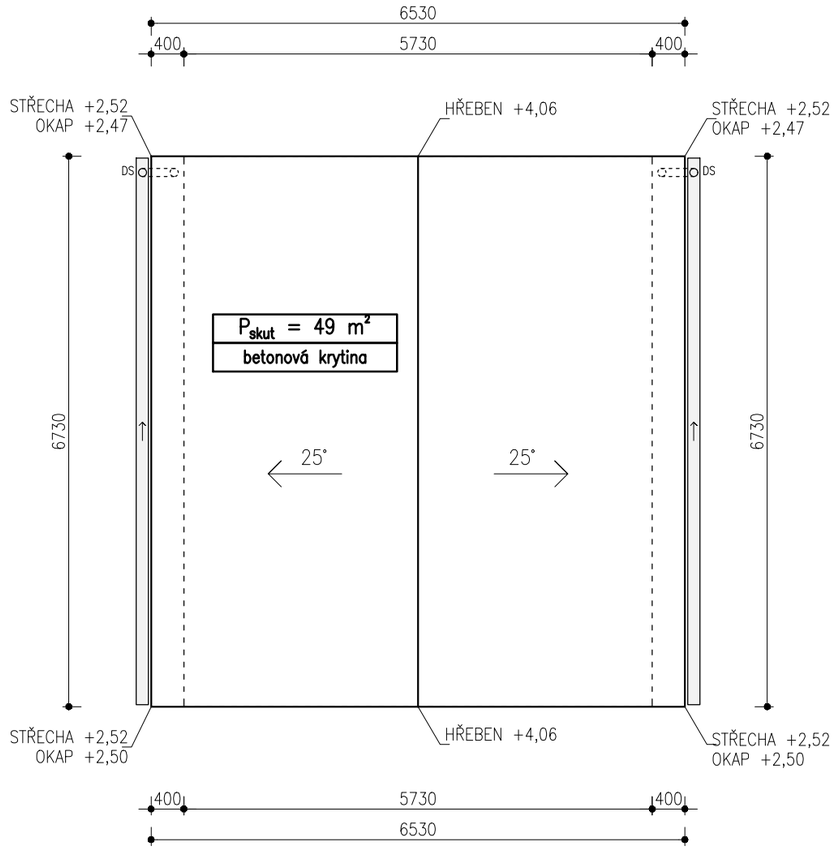

LEGENDA MATERIÁLŮ

	OBVODOVÉ NOSNÉ ZDIVO POROTHERM 36,5, P10 + M10T
	VNITŘNÍ NOSNÉ ZDIVO POROTHERM 30, P10 + M10
	NOSNÉ ZDIVO Z CP, P15 + M15
	VNITŘNÍ NENOSNÉ ZDIVO POROTHERM 14
	MONOLITICKÝ BETON C20/25
	MONOLITICKÝ BETON C25/30 XC2 + 2x KARI SÍŤ ø8/100/100mm
	TEPELNÁ IZOLACE Z EPS
	TEPELNÁ IZOLACE Z XPS
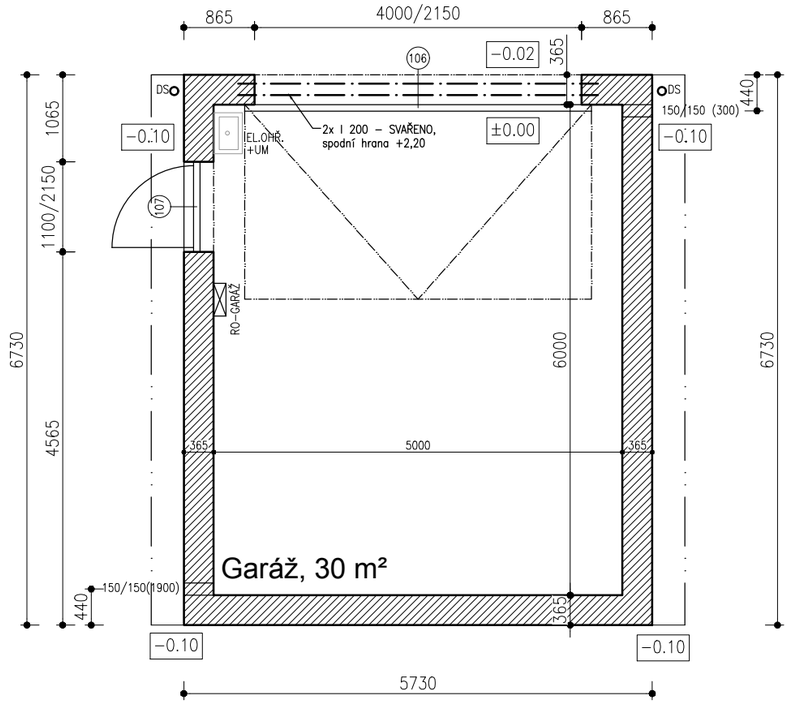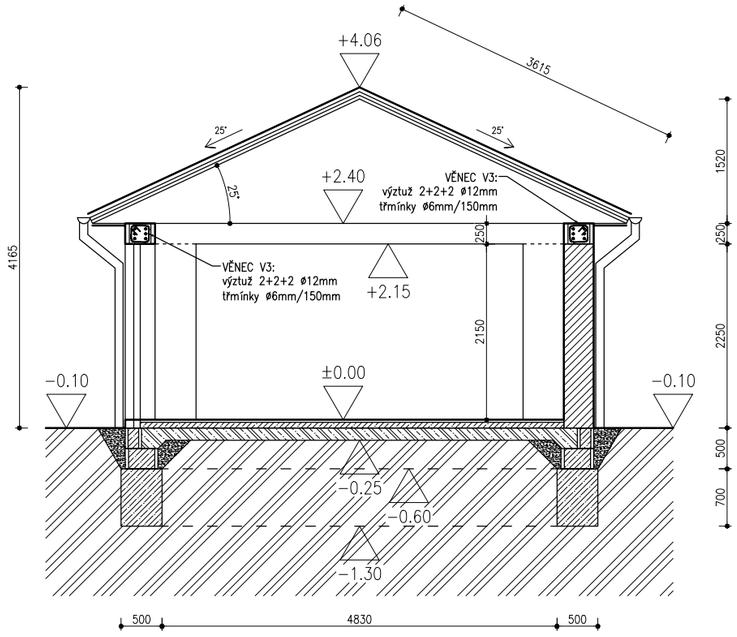
±0,00 = 351,85 m.n.m. Bpv